F50

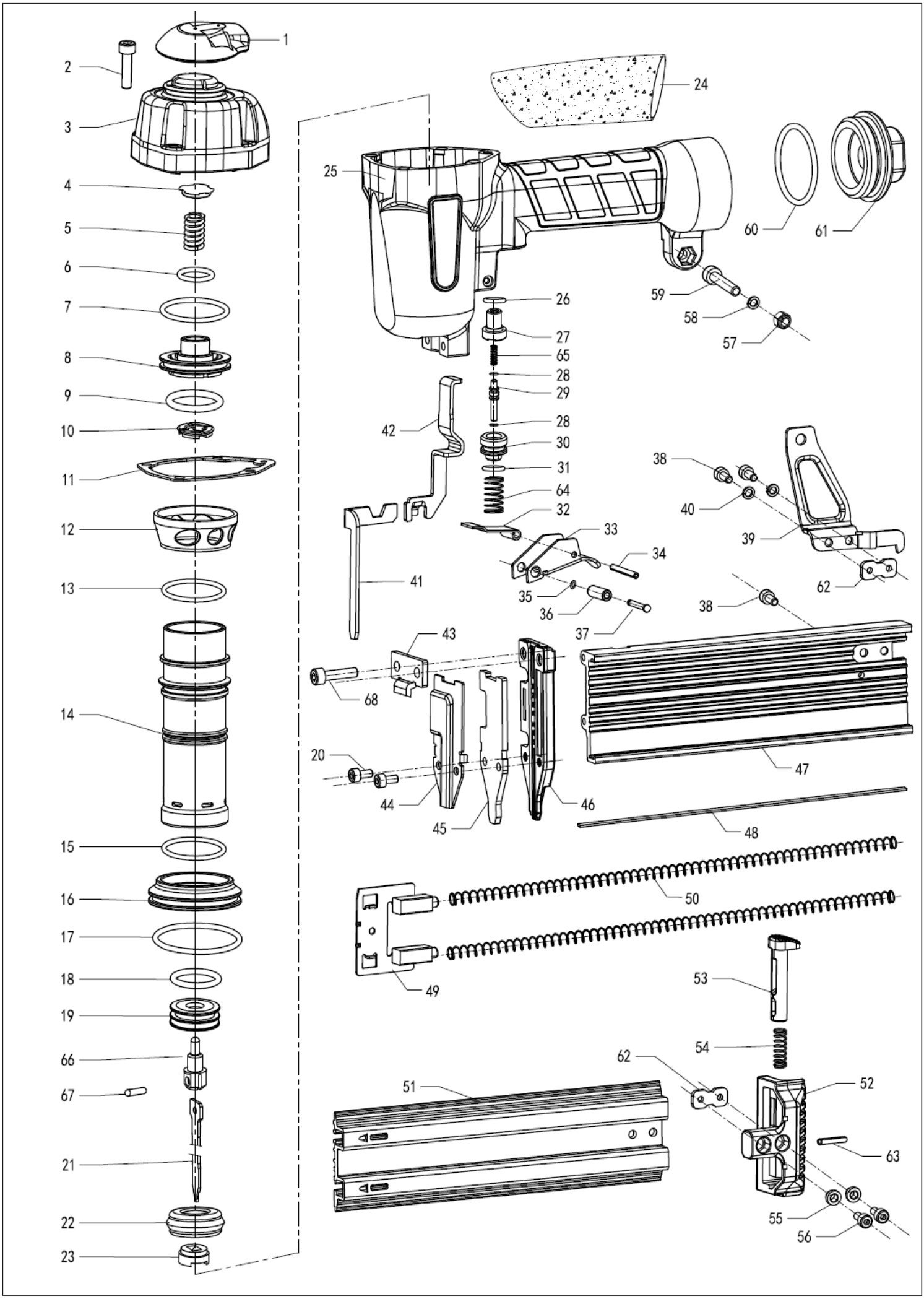
1
2
3
4
5
6
7
8
9
10
11
12
13
14
15
16
17
18
19
66
67
21
22
23
24
25
26
27
65
28
29
28
30
31
64
32
33
34
35
36
37
38
40
39
62
38
42
41
43
68
20
44
45
46
47
48
50
49
53
54
62
51
52
63
55
56
59
58
57
60
61